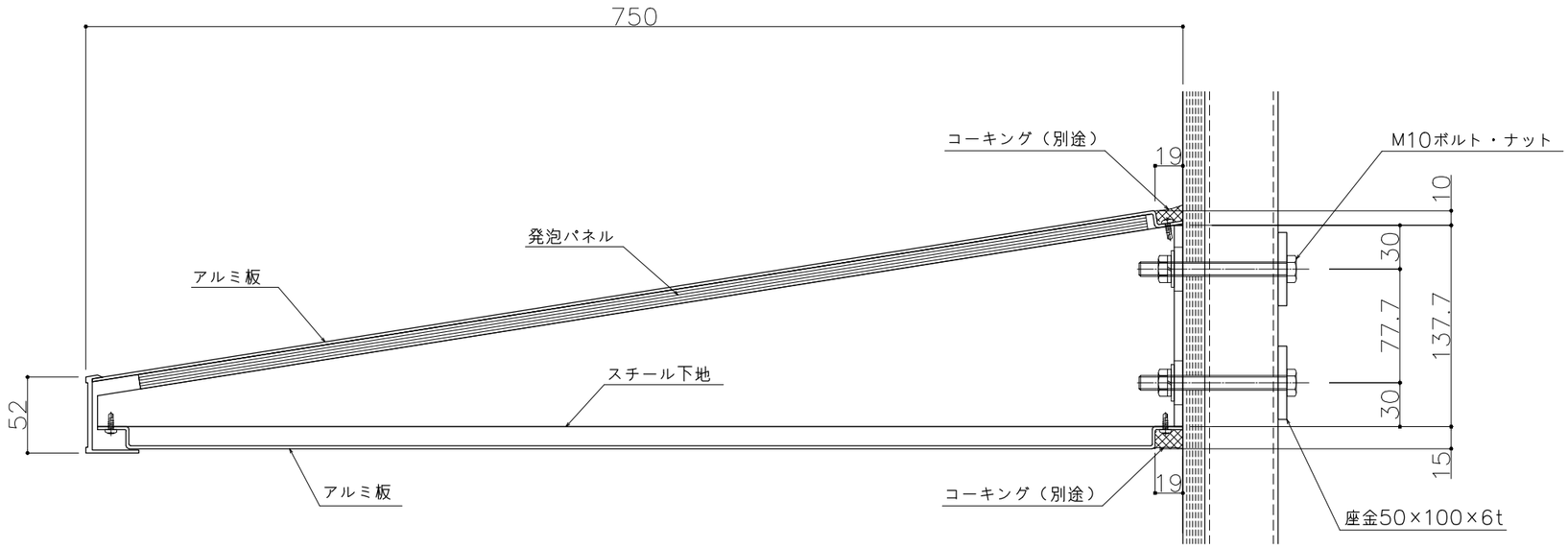

庇L：２５００までは一体物

庇L：２５０１以上は分割

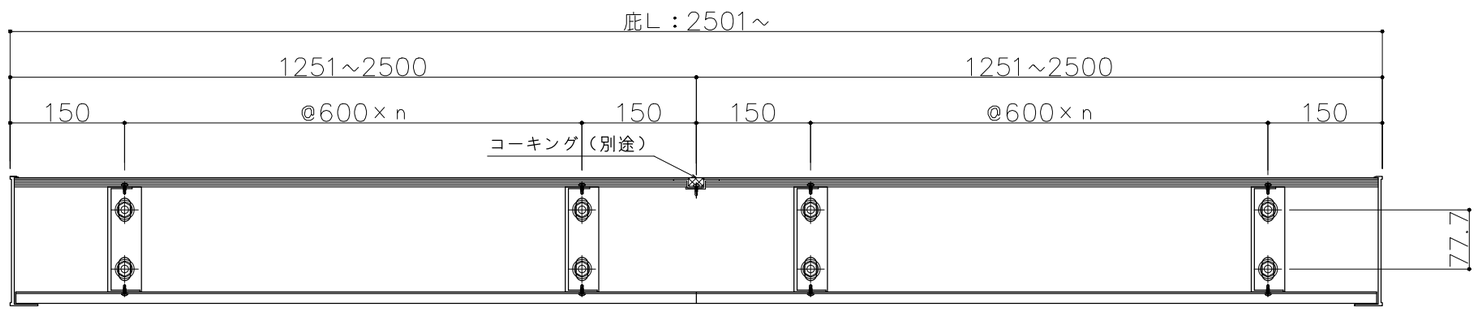

アルファイン株式会社	工事名称		品名 アルファイン®軽量ユニットひさし	縮尺	受領	作図	担当
	設　計	殿	品番 ＡＦ－９５ (D:750)	日付 2009 . 7 . 1			
	施　工	殿					