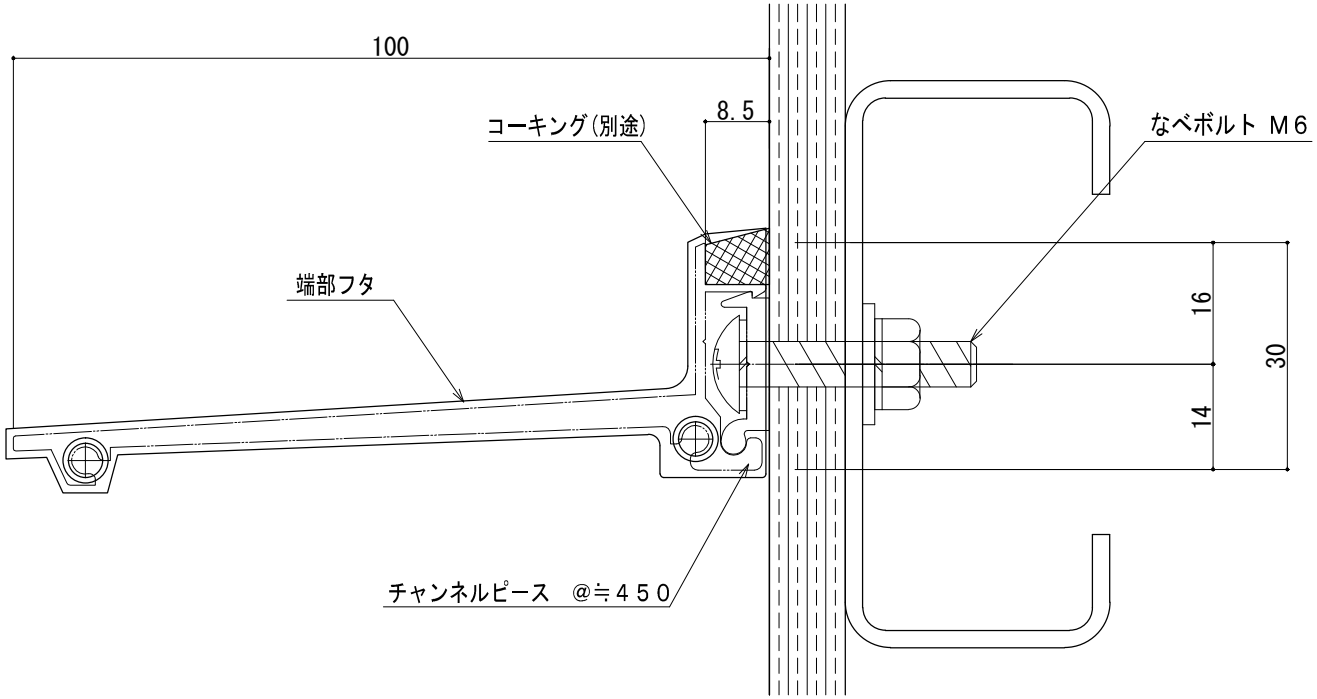

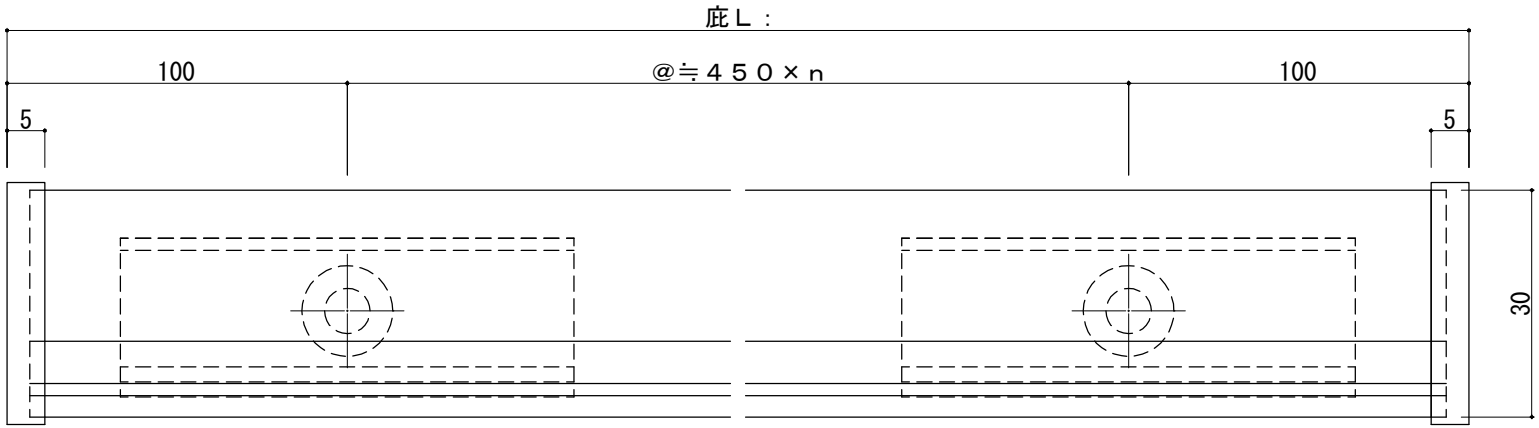

					外壁 鉄骨	工法 内部ナット止式	
アルファイン株式会社	工事名称		品番 アルファイン 軒裏ユニット ひさし AF-91	縮尺	受領	作図	図番 af91ts
	設　計	殿		日付			45
	施　工	殿					