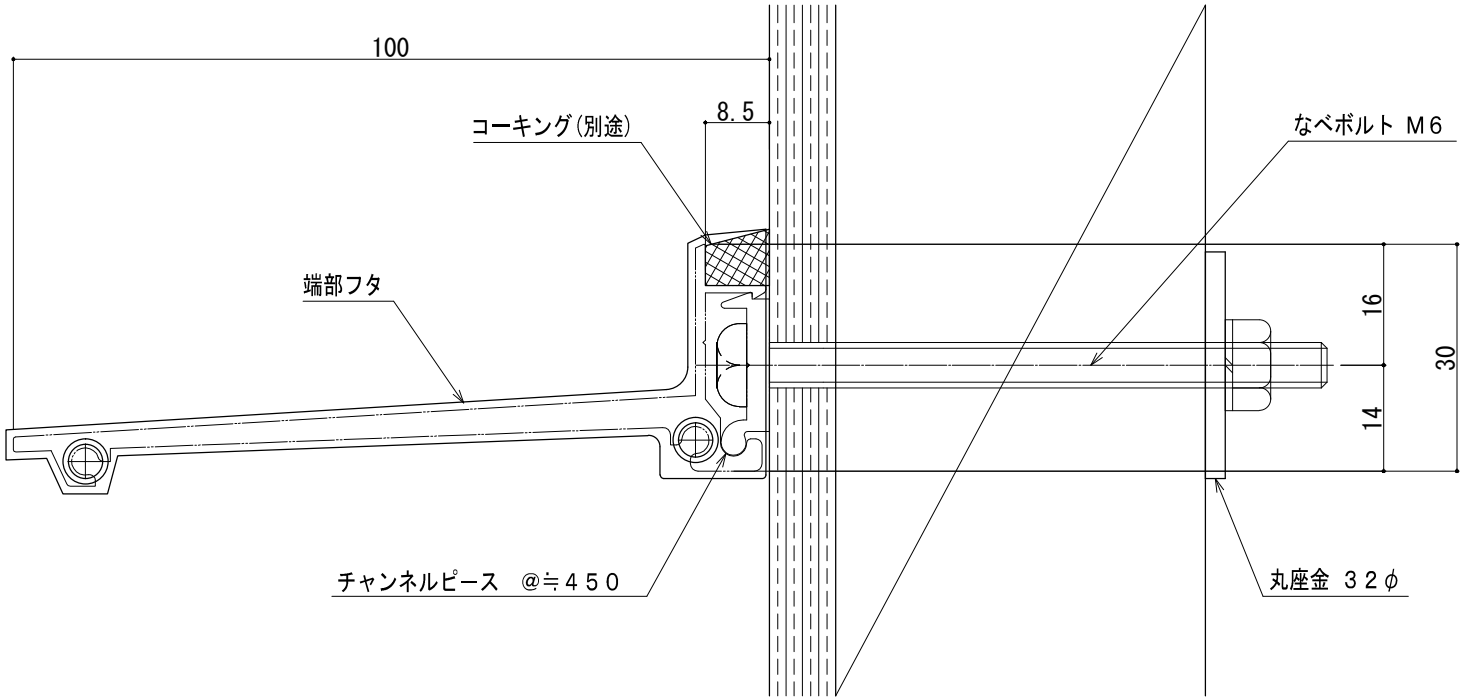

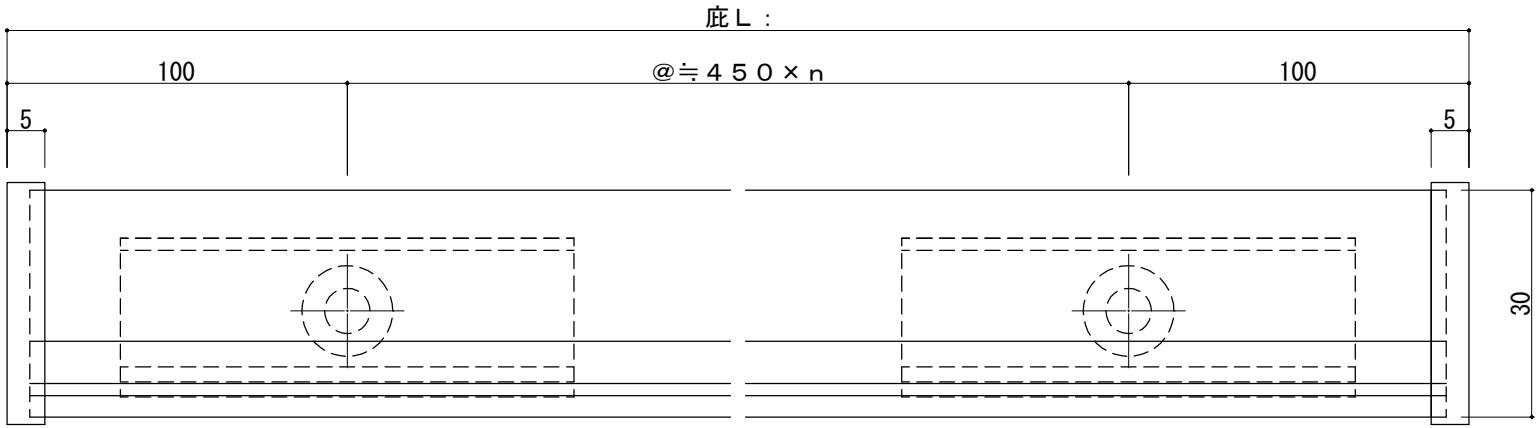

				外壁 木造	工法 内部ナット止式	
アルファイン株式会社	工事名称		品番 アルファイン 振震ユニット ひさし AF-91	縮尺	受領	作図 / 図番 af91ms
	設　計	殿		日付		47
	施　工	殿				