庇L寸法	P	穴数	@
800	300	4	200.0
900	300		233.3
1000	300		266.7
1100	300		300.0
1200	300		333.3
1300	300		366.7
1400	300		400.0
1500	350	5	325.0
1600	350		350.0
1700	350		375.0
1800	400	6	320.0
1900	400		340.0
2000	400		360.0

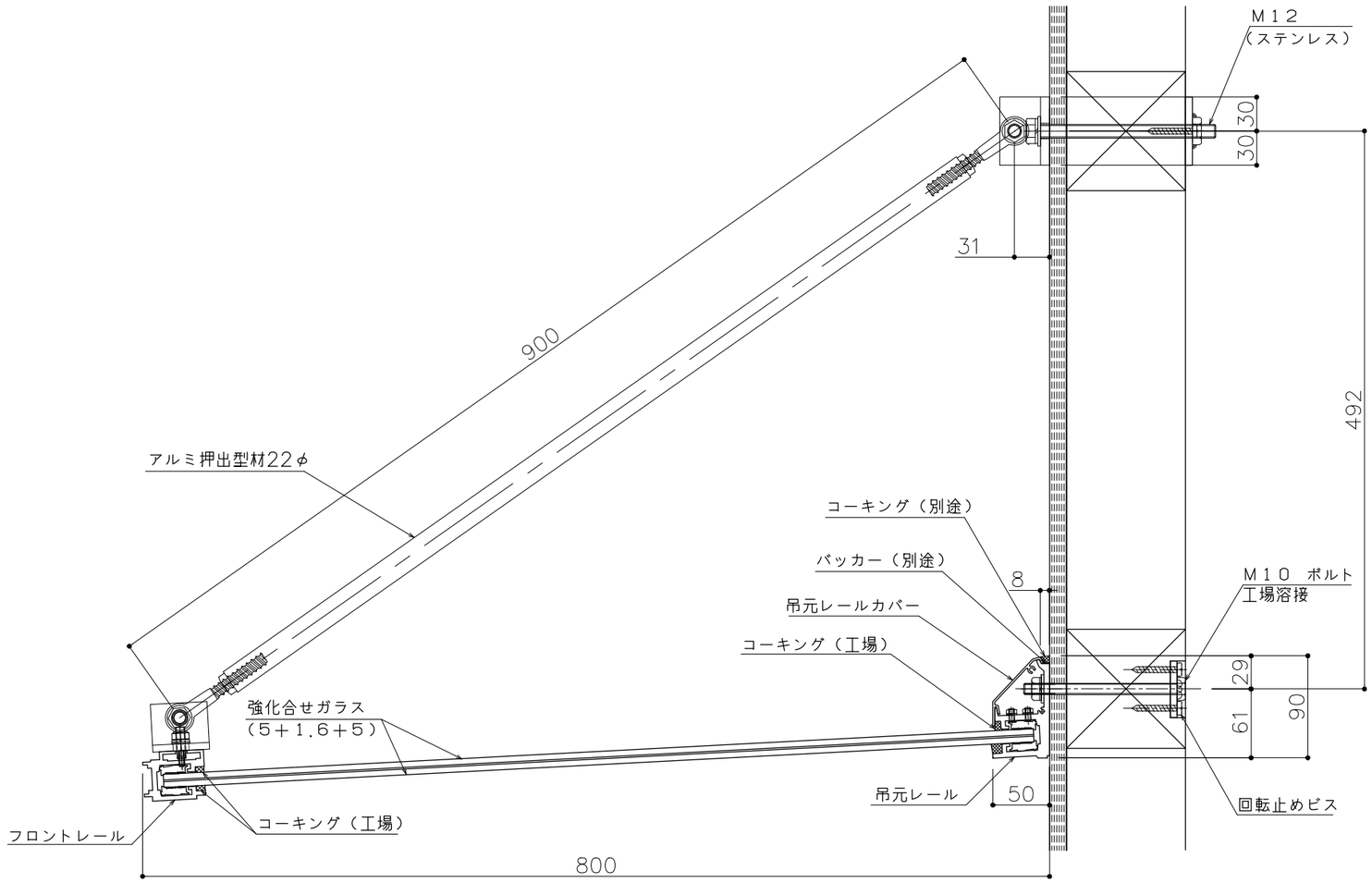

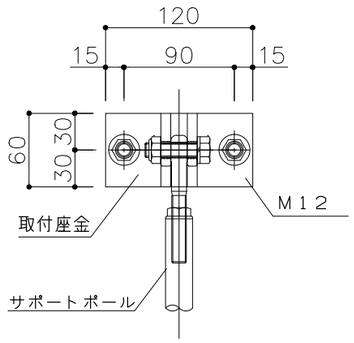

サポートポール外壁取付き部正面図

ご注文の際は
このピッチ図を
注文書に添付
してください

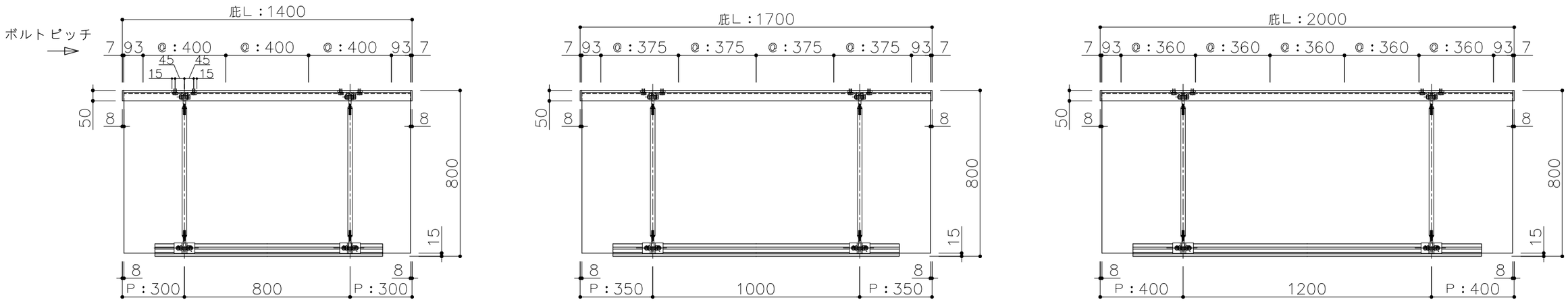

アルファイン株式会社	工事名称	－	品名	アルファイン 軽量ユニット ひさし	縮尺	受領	担当 **	作図
	設　計	－ 殿						
	施　工	－ 殿	品番	ＡＦ－８００Ｒ	日付 2014．2．1		*1407000	図番 －