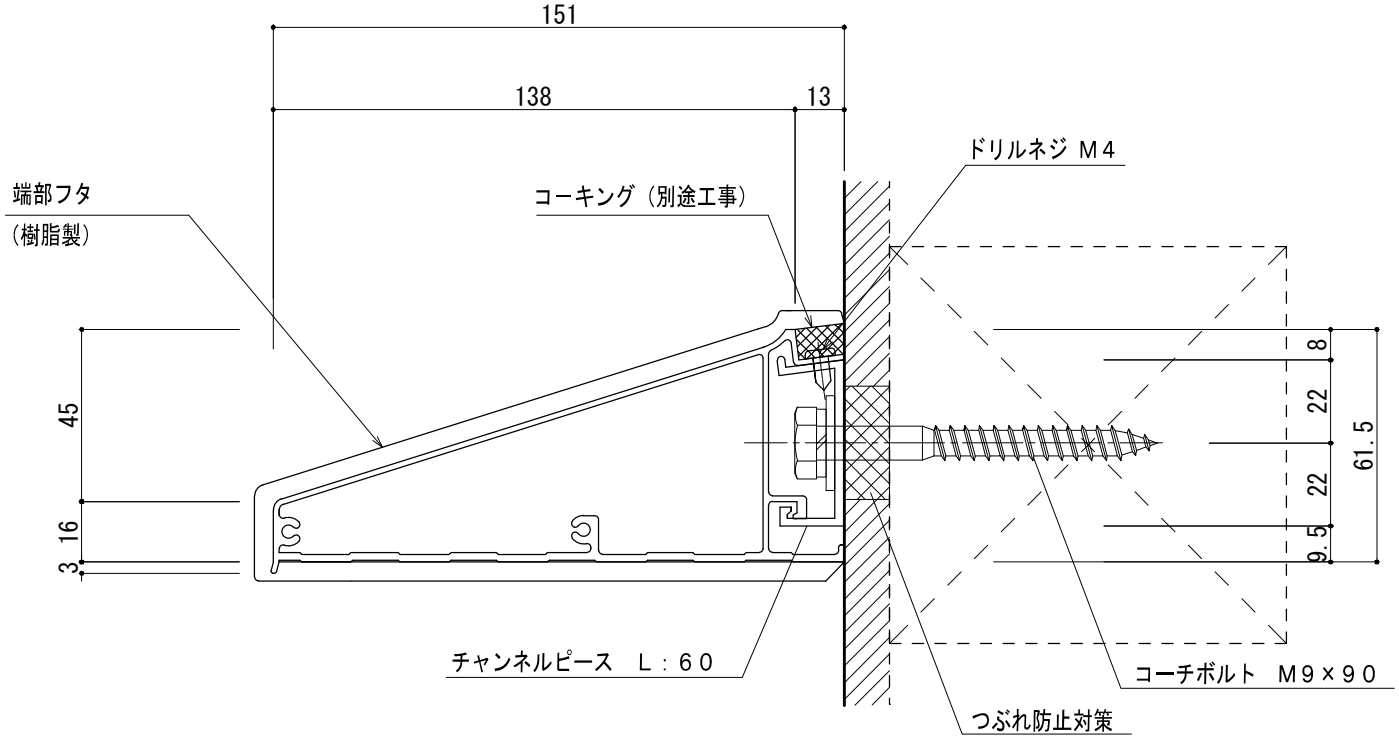

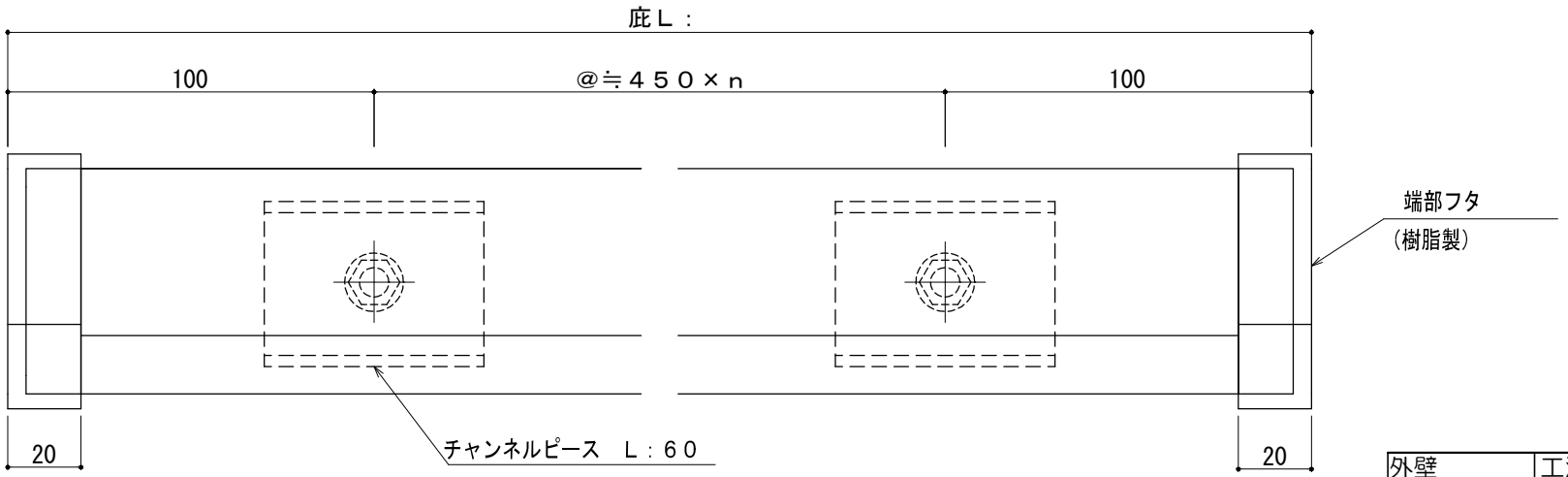

外壁 木造	工法 外部アンカー止式					
アルファイン株式会社	工事名称		品番 アルファイン 軒裏ユニット ひさし AF-150	縮尺	受領	作図	図番 af150ma
	設　計	殿		日付			089
	施　工	殿					